Chauffe-eau
électrique

DURALIS CONNECT

Économies, connectivité et flexibilité

CONNECTÉ
Wifi natif
Pilotable à distance
avec l'application
Thermor Cozytouch

ÉCONOMIES
Jusqu'à 12 % d'économies
d'énergie grâce au mode
intelligent Eco+ et
au mode Absence (1)

PHOTOVOLTAÏQUE
Jusqu'à 40% d'économies
d'énergie en présence
de panneaux
photovoltaïques (2)

DOUBLE ENTRAXE
500/800mm et 700/800mm
Remplace tous les chauffe-eau
verticaux muraux

(1) 12 % : Pourcentage d'économies maximum résultant d'une simulation effectuée entre un chauffe-eau vertical mural 200 L et un autre de même capacité ne bénéficiant pas des modes absence et ECO+ et ayant une température de consigne constante de 65°C. Calcul effectué sur la base de 4 personnes et d'une consommation quotidienne de 56L d'eau à 40°C par personne et utilisant le mode absence au moins deux fois 11 jours consécutifs dans l'année. (2) 40% : Pourcentage maximum d'économies résultant d'une comparaison effectuée entre un Duralis Connect 200L version murale chauffant 4h chaque jour dans un logement situé en zone climatique H3 (territoires du pourtour méditerranéen et Corse), en tarif réglementé de base (0,2516 € TTC/kWh), équipé avec 3kWc de panneaux photovoltaïques et un Duralis Connect 200L version murale chauffant 4h en nuit au sein du même logement en tarif réglementé heures creuses (0,2068 € TTC/kWh) dépourvu de panneaux photovoltaïques.

www.thermor.fr

CARACTÉRISTIQUES TECHNIQUES

3 capacités de 150L à 300L adaptées à chaque besoin.

Résistance stéatite : insérée dans un fourreau, sans contact direct avec l'eau. En cas de remplacement, pas besoin de vidange.

Double protection anticorrosion : anode en titane inusable enrobée de magnésium. Pas d'entretien de l'anode.

Thermostat électronique : précision et fiabilité dans le temps.

Branchement électrique permanent 24h/24 obligatoire pour bénéficier de la protection ACI et des économies d'énergie liées au mode intelligent et de la connectivité.

Commande tactile et ergonomique :
- **Lecture facilitée** de la quantité d'eau chaude disponible.
- **Mode ECO+ :** le chauffe-eau procède à l'apprentissage des routines du foyer et de sa consommation régulière. La production d'eau chaude s'effectue au juste besoin, ce qui permet de faire des économies.
- **Mode Manuel :** Réglage via la commande de la quantité d'eau chaude souhaitée. Utilisation préconisée pour des consommations plus irrégulières.
- **Mode Absence :** permet de faire des économies en maintenant la température du chauffe-eau en hors-gel.

Antichauffe à sec : pas de mise en chauffe si l'appareil n'est pas rempli d'eau.

Poignées de préhension confortables pour une installation facilitée.

Bon à savoir

Jusqu'à 12% d'économies d'énergie [1] sur votre facture d'eau chaude sanitaire en utilisant le mode Eco+ et le mode Absence.

Jusqu'à 40% d'économies d'énergie [2] en présence de panneaux photovoltaïques en paramétrant les plages de chauffe sur les heures d'ensoleillement via l'application Thermor Cozytouch.

Pour en savoir plus, consultez notre fiche dédiée au photovoltaïque

ProgPV

ACCESSOIRES

Livré avec **raccord diélectrique tournant 3/4"**.

Trépied universel 50 à 200 L (réf. 900 991).

Raccord diélectrique tournant coudé 3/4" (réf. 901 029).

Raccords diélectriques tournant coudés - Lot de 10 (réf. 901 014).

Plaque de fixation rapide - verticaux muraux uniquement (2 obligatoires pour 150L et plus) : fixation aisée de l'appareil dans les angles ou dans les endroits exigus (réf. 900 332).

Bac de récupération d'eau (L = 650 x l = 650 x L = 240 mm) (réf. 900 236).

Télécharger l'application Thermor Cozytouch permet à votre client de :

- **Piloter tous ses appareils Thermor** sur le même écran
- **Économiser facilement de l'énergie** pendant ses absences
- **Suivre et anticiper sa consommation** énergétique quotidienne
- **Gérer sa disponibilité d'eau chaude** à tout moment

Thermor Cozytouch

DIMENSIONS ET RÉFÉRENCES

	Capacité (L)	Nombre de personnes	Puissance (W)	Consommation d'entretien (kWh/24 h à 65°C)	Quantité d'ECS à 40°C (L) (V40)[2]	Constante de refroidissement	Temps de chauffe	Dimensions (mm)								Poids à vide (kg)	Classe énergétique	Référence
								ø	A	B/B1	B2	C/C1	C2	D/D1	D2			
Duralis Connect VM	150	3	2 200	1,53	275	0,21	4h27	513	1155	800	500	1050	750	105	405	35	C	271 093
	200	4	2 200	1,92	373	0,20	6h05	513	1475	800	700	1050	950	425	525	45	C	271 094
Duralis Connect VS	300	5 et +	3 000	2,3	535	0,16	6h15	575	1765	270	-	160	-	30	-	60	C	292 049

VERTICAL MURAL

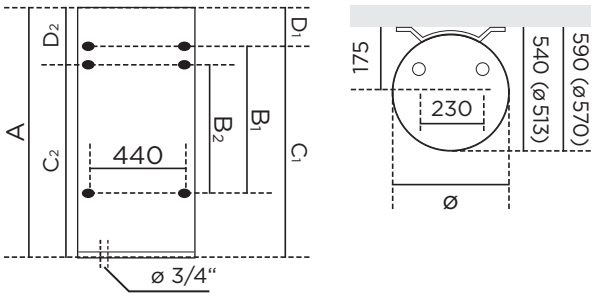

STABLE

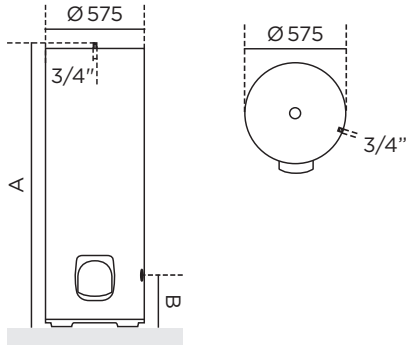

PROMOTELEC | CE | NF ★★★ | IP 21 (stable) | IP 25 (mural) | 230 V mono | FABRIQUÉ EN FRANCE

ZA CHARLES BEAUHAIRE • 17, RUE CROIX FAUCHET
BP 46 • 45141 SAINT-JEAN-DE-LA-RUELLE

www.thermor-pro.fr | www.thermor.fr

Thermor

Novembre 2024 - Réf. P35435 - SCGA réseau THERMOR - SAS au capital de 40 000 000 €, locataire gérant, RCS La Roche-Sur-Yon n°538 485 384 - EFIL WWW.EFIL.FR / 20240513